Manœuvre électrique

1 : Coulisse
2A : Embout crabot *(si poids tablier ≤ 25kg ou LCC ≤ 2500)*
2B : Tandem polyvalent *(si poids tablier > 25kg ou LCC > 2500)*
3 : Tube Octo60, en acier galvanisé
4A : Support moteur FX
4B : Support moteur Somfy® avec goupille
5A : Moteur tubulaire radio Well'Com®, 230V *(puissance de 90 à 240 W selon le poids du tablier)*, livré avec 2.4 ml de câble 4 conducteurs *(3 x 0.75 mm² + terre)*, indice de protection IP44.
5B : Moteur tubulaire radio Oximo RTS, 230V *(puissance de 90 à 270 W selon le poids du tablier)*, livré avec 3 ml de câble 3 conducteurs *(2 x 0.75 mm² + terre)*, indice de protection IP44.
→ *Autres motorisations possibles : moteur tubulaire Oximo IO, RS100*
moteur tubulaire filaire LS40, classe II double isolation (sans fil de terre), avec adaptations.
6A-6B : Goupille verrouillage moteur
7A : Gousset de fixation
8A : Tourillon Ø12 *(si poids tablier ≤ 25kg ou LCC ≤ 2500)*
8B : Coussinet à broche + visserie + goupille *(si poids tablier > 25kg ou LCC > 2500)*
9 : Jambe de force
31A-31B : Emetteur mural ou portable

NOTA : En option, motorisation filaire Franciasoft® ou LT50 avec inverseur bipolaire à position fixe, coloris blanc, à encastrer (**32**).

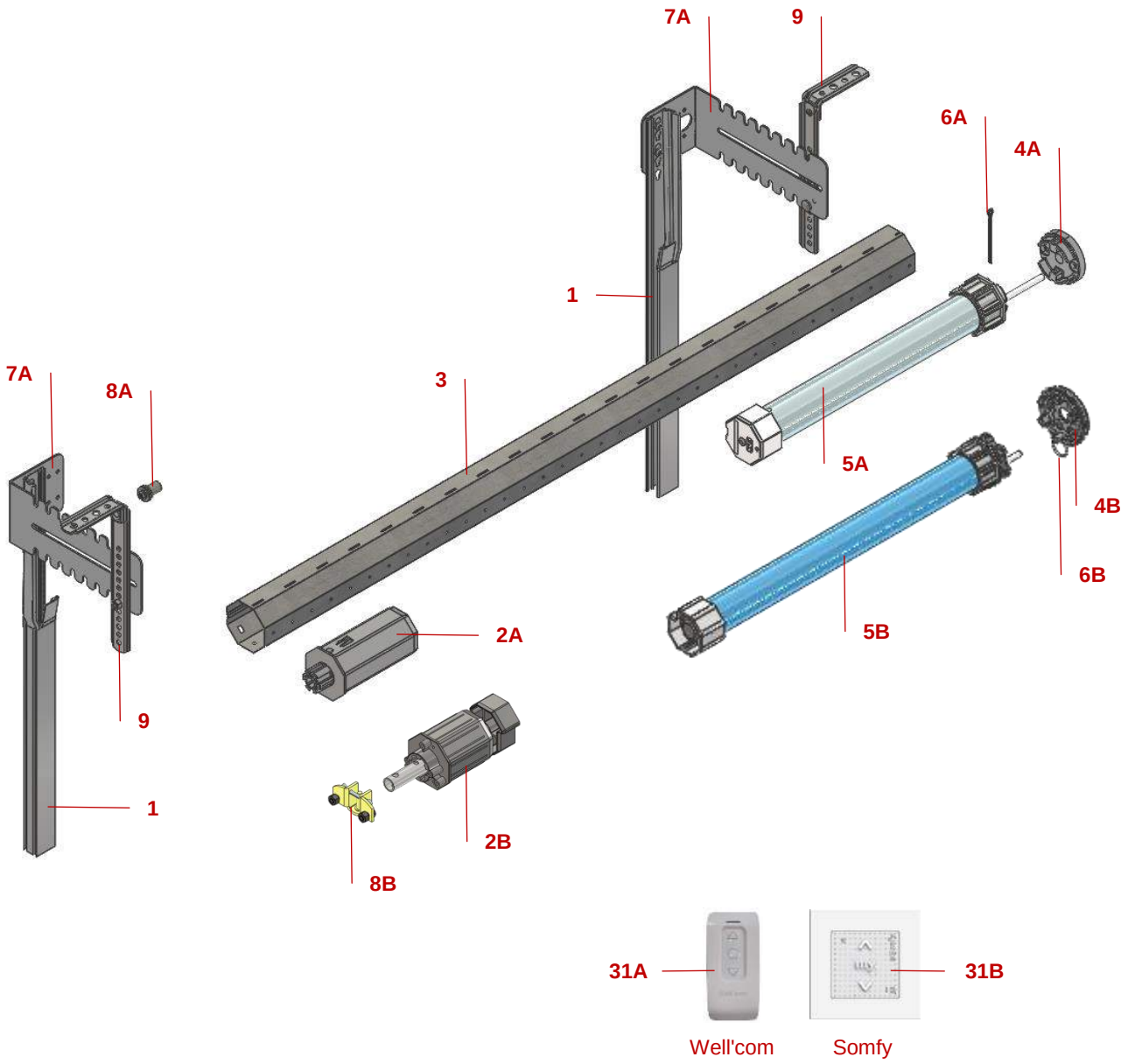

Manœuvre électrique avec commande de secours intégrée SOMFY®

1 : Coulisse
2A : Embout crabot *(si poids tablier ≤ 25kg ou LCC ≤ 2500)*
2B : Tandem polyvalent *(si poids tablier > 25kg ou LCC > 2500)*
3 : Tube Octo60, en acier galvanisé
4C : Support moteur LT50 CSI
5C : Moteur tubulaire LT50 CSI *(manœuvre de secours)* RTS, 230V *(puissance de 120 à 270 W selon le poids du tablier)*, livré avec 2.5 ml de câble 3 conducteurs *(2 x 0.75 mm² + terre)*, indice de protection IP44.
7A : Gousset de fixation
8A : Tourillon Ø12 *(si poids tablier ≤ 25kg ou LCC ≤ 2500)*
8B : Coussinet à broche + visserie + goupille *(si poids tablier > 25kg ou LCC > 2500)*
9 : Jambe de force
21B : Tringle oscillante de secours, Lg 1500
22C : Sortie invisible hexagonale femelle 7, embase inox 70x35, tige 6P7 Lg 330
31B : Emetteur mural ou portable

NOTA : En option, motorisation filaire LT50 CSI avec inverseur bipolaire à position fixe, coloris blanc, à encastrer (**32**).
En motorisation Well'com, un kit récepteur radio externe RX est fourni en accessoires (**40**).

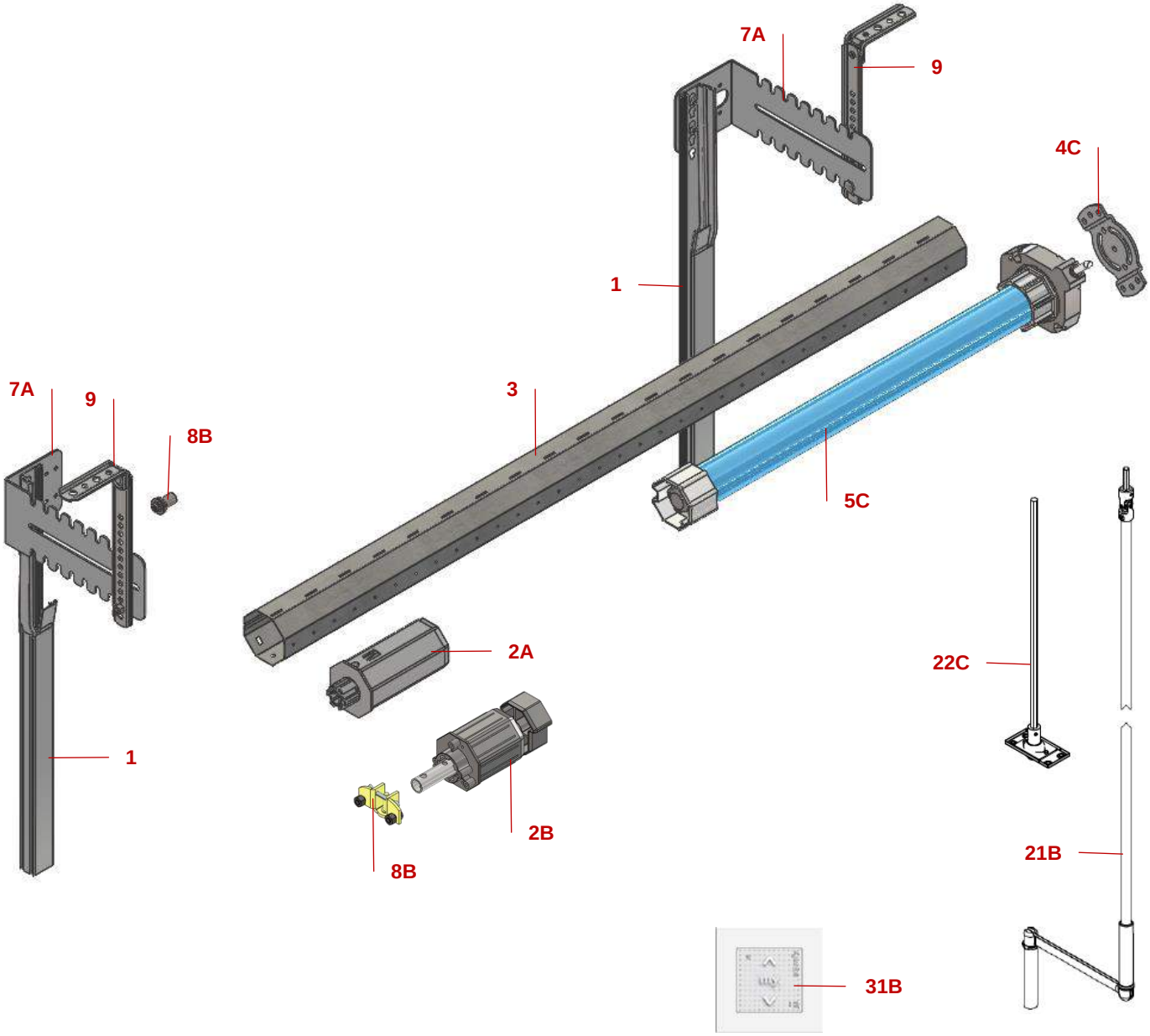

Somfy